DIOCO

INSTALACIÓN

BALDOSA DURAFLOOR

500 X 500 X 25 mm

IMPORTANTE: Verifique siempre que se trata de la última versión de este documento en www.dioco.es



VERSIÓN DIGITAL

'PAPEL CERO'

www.dioco.es

DIOCO

INSTALACIÓN

BALDOSA DURAFLOOR 500X500

ES

MÁXIMA SEGURIDAD Y TOTAL GARANTÍA:

Atornillado en múltiples puntos para una sujeción sólida y duradera. Capacidad para soportar importantes pesos.

INSTALACIÓN SENCILLA:

Sin necesidad de herramientas adicionales.
Sistema de drenaje integrado, apto para una variedad de suelos.

FÁCIL MANTENIMIENTO:

Productos antialérgicos e higiénicos.
No se agrieta ni astilla.
Alta resistencia al deslizamiento.

MATERIAL DE ALTA CALIDAD:

Resistente a condiciones climáticas adversas: nieve, lluvia, sol intenso.
No se degrada con el tiempo.

SOSTENIBILIDAD Y ECOLOGÍA:

Totalmente ecológico.
100% reciclable.
Libre de productos tóxicos y formaldehídos.

DIMENSIONES PRODUCTO:

500 mm x 500 mm
Altura: 25 mm

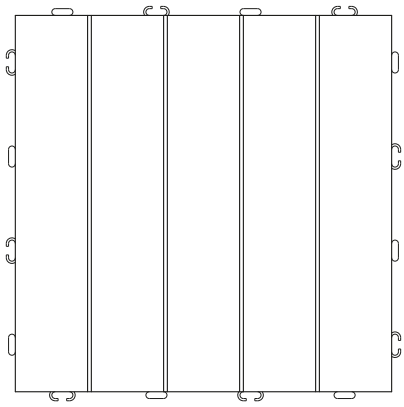

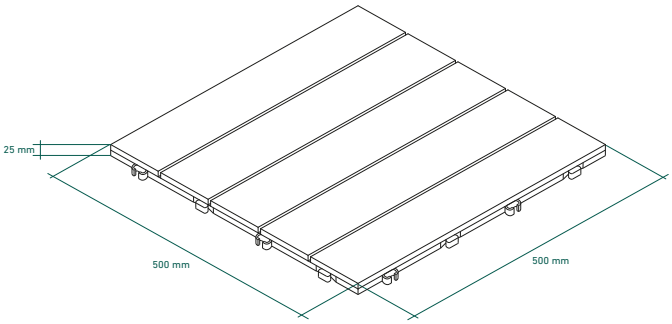

Las baldosas deben apoyarse siempre completamente sobre una superficie dura, plana y estable.

Una superficie irregular puede provocar una mala unión entre las baldosas y la deformación de las mismas.

DIOCO

INSTALACIÓN

BALDOSA DURAFLOOR 500X500

ES

INSTALACIÓN DE BALDOSAS 500X500

Permite una instalación rápida, sencilla y cómoda gracias a su sistema de unión mediante clic, que facilita el ensamblaje de las baldosas sin necesidad de herramientas especiales. Una vez instaladas, las piezas quedan firmemente unidas entre sí, proporcionando una superficie estable.

Las baldosas Durafloor están diseñadas exclusivamente para la creación de entarimados exteriores y no deben utilizarse con fines estructurales en aplicaciones de construcción.

No instalar las baldosas en zonas donde permanezcan sumergidas en agua de forma continua.

CAMBIOS TEMPORALES EN TONALIDAD

Pueden ocurrir cambios en la tonalidad durante los primeros meses de exposición solar.
Este cambio es natural y se estabiliza entre 1-3 meses.
No afecta la garantía y no es motivo de reclamación.

SUPERFICIE DE INSTALACIÓN

Instalar apoyando completamente sobre superficie dura, lisa y estable.
No aptas para áreas sin ventilación o con alta humedad.
Evitar contacto continuo con agua.

NO ADECUADAS EN SUELO BLANDO

Las baldosas con base plástica no deben instalarse en suelo blando.
Si se instalan sobre hormigón, aplicar impermeabilizante primero.

MARGEN DE DILATACIÓN

Dejar margen en los extremos si lindan con elementos fijos o paredes.
Se recomienda instalar las baldosas de base plástica alternando la dirección de las lamas para una mayor estabilidad del conjunto.

EVACUACIÓN DE AGUA

La instalación debe realizarse sobre una superficie que contemple una pendiente para facilitar la evacuación del agua. Es fundamental incorporar sistemas de drenaje al conjunto de la baldosa para evitar el estancamiento de agua de lluvia, riego, limpieza o salpicaduras.

Se recomienda una pendiente igual o superior al 3% para que el agua fluya hacia los puntos de drenaje (arqueta, alcantarilla, sumidero...).

Una evacuación de agua insuficiente puede provocar agua estancada, marcas temporales o deformaciones: levantamiento de esquinas, hinchazón, absorción.

USO Y LIMPIEZA

Uso doméstico moderado y comercial bajo. Limpiar con agua y cepillo suave.
No utilizar agentes agresivos. Tras la instalación, limpiar las lamas con abundante agua y secar bien para eliminar aceites o lubricantes residuales.

INSTALACIÓN

BALDOSA DURAFLOOR 500X500

ES

PENDIENTE:

Se recomienda dotar a la superficie de una pendiente igual o superior al 3% para garantizar una correcta evacuación del agua y evitar la formación de charcos. En caso de instalación sobre una solera de hormigón, se debe aplicar previamente una capa de impermeabilizante.

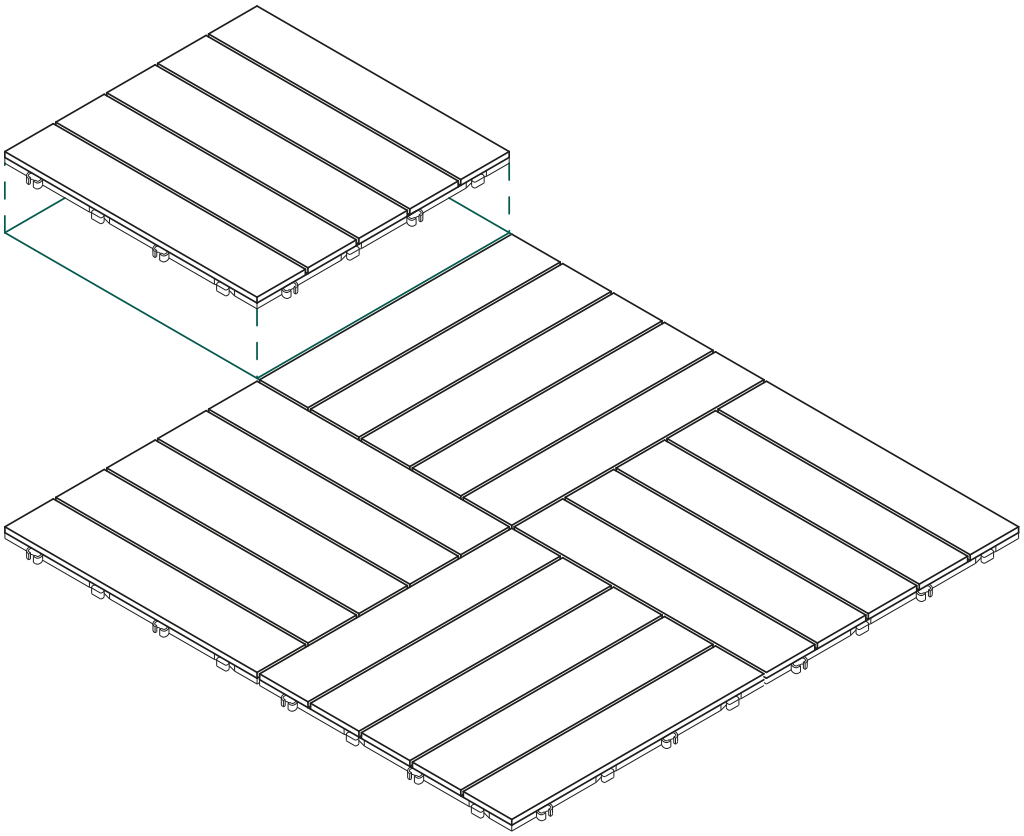

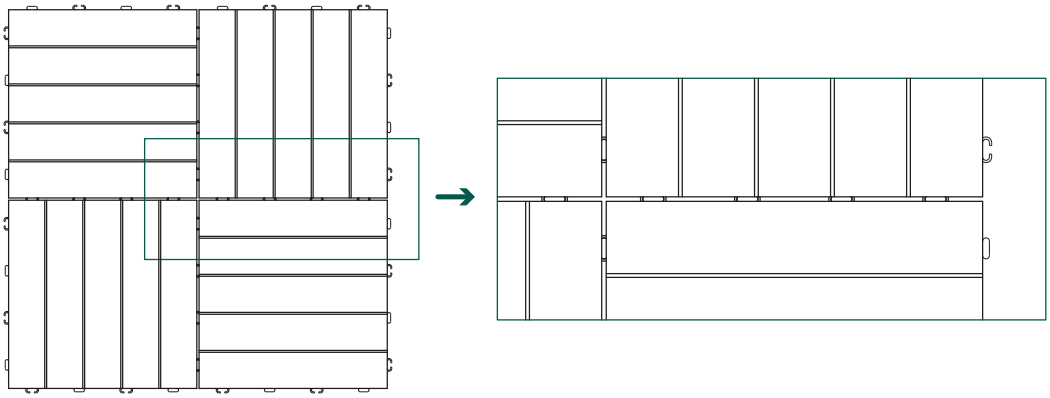

DIOCO

INSTALAÇÃO

LADRILHO DURAFLOOR

500 x 500 x 25 mm

IMPORTANTE: Verificar sempre a versão mais recente deste documento em www.dioco.pt



VERSÃO DIGITAL - PAPEL ZERO -

www.dioco.pt

DIOCO

INSTALAÇÃO

LADRILHO DURAFLOOR 500X500

PT

SEGURANÇA MÁXIMA E GARANTIA TOTAL:

Fixação por parafusos multipontos para uma fixação sólida e duradoura. Capacidade para suportar pesos elevados.

INSTALAÇÃO FÁCIL:

Não são necessárias ferramentas adicionais.
Sistema de drenagem integrado, adequado para uma variedade de pavimentos

MANUTENÇÃO FÁCIL:

Produtos anti-alérgicos e higiénicos.
Sem fissuras ou lascas.
Elevada resistência ao deslizamento.

MATERIAL DE ALTA QUALIDADE:

Resistente às condições climatéricas adversas: neve, chuva, sol intenso.
Não se degrada com o tempo.

SUSTENTABILIDADE E ECOLOGIA:

Totalmente ecológico.
100% reciclável.
Isento de produtos tóxicos e formaldeído.

DIMENSÕES DO PRODUTO:

500 mm x 500 mm
Altura: 25 mm

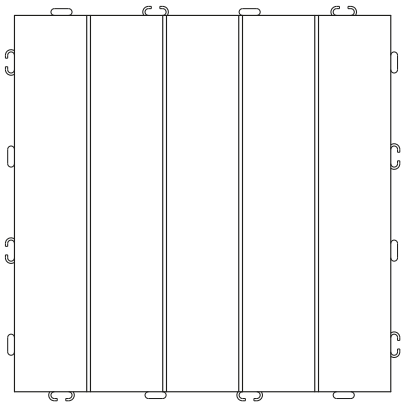

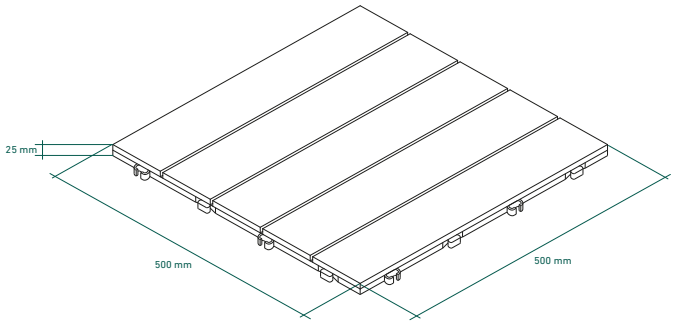

Os ladrilhos devem assentar sempre totalmente sobre uma superfície dura, plana e estável.

Uma superfície irregular pode levar a uma má ligação entre as placas e à deformação das mesmas.

DIOCO

INSTALAÇÃO

LADRILHO DURAFLOOR 500X500

PT

INSTALAÇÃO DE LADRILHOS 500X500

Permite uma instalação rápida, simples e prática graças ao seu sistema de união por clique, que facilita o encaixe das placas sem necessidade de ferramentas especiais. Depois de instaladas, as peças ficam firmemente unidas entre si, proporcionando uma superfície estável.

As placas Durafloor foram concebidas exclusivamente para a criação de pavimentos exteriores e não devem ser utilizadas com fins estruturais em aplicações de construção.

Não instalar as placas em zonas onde permaneçam submersas em água de forma contínua.

ALTERAÇÕES TEMPORÁRIAS DE SOMBRA

Podem ocorrer alterações de sombra durante os primeiros meses de exposição solar.
Esta alteração é natural e estabiliza-se num prazo de 1 a 3 meses.
Não afeta a garantia e não é motivo de reclamação.

SUPERFÍCIE DE INSTALAÇÃO

Instale apoiando-o totalmente sobre uma superfície dura, lisa e estável.
Não é adequado para áreas não ventiladas ou com elevada humidade.
Evitar o contacto contínuo com a água.

NÃO ADEQUADO EM SOLOS MOLES

Os ladrilhos à base de plástico não devem ser instalados em solos moles.
Se forem colocados sobre betão, aplicar primeiro a impermeabilização.

MARGEM DE DILATAÇÃO

Deixar uma margem nas extremidades se estas confinarem com elementos fixos ou paredes.
Recomenda-se a colocação dos ladrilhos de plástico alternando a direção das tábuas para uma maior estabilidade do conjunto.

DRENAGEM DA ÁGUA

A instalação deve ser realizada sobre uma superfície com a inclinação adequada para facilitar o escoamento da água. É fundamental que o sistema inclua soluções de drenagem para evitar a acumulação de água proveniente da chuva, rega, limpeza ou salpicos.

Recomenda-se uma inclinação igual ou superior a 3%, de forma a conduzir a água para os pontos de drenagem (caixa de visita, sarjeta, sumidouro, entre outros).

Uma drenagem insuficiente pode provocar acumulação de água, marcas temporárias ou deformações nas placas, tais como levantamento dos cantos, inchaço ou absorção de humidade.

UTILIZAÇÃO E LIMPEZA

Utilização doméstica moderada e comercial fraca. Limpar com água e uma escova macia.
Não utilizar produtos agressivos. Após a instalação, limpar as lâminas com água abundante e secar bem para eliminar os resíduos de óleos ou lubrificantes.

INSTALAÇÃO

LADRILHO DURAFLOOR 500X500

PT

INCLINAÇÃO:

Recomenda-se que a superfície apresente uma inclinação igual ou superior a 3%, de forma a garantir um correto escoamento da água e evitar a formação de poças. No caso de instalação sobre uma laje de betão, deve ser aplicada previamente uma camada de impermeabilização.

